Technisches Datenblatt

Produktmerkmale

Toaster 4x Zangen 2x Backrost 230 V / 1N		
Modell	**SAP -Code**	00004295
TO 940 GH	**Eine Gruppe von Artikeln - Web**	Toaster



- Standardausrüstung für das Gerät: 4x Zange, 2x Rost
- Timer: Ja
- Material: Edelstahl
- Indikatoren: Betrieb und Heizen
- Abnehmbare Rückwand des Geräts: Ja
- Behälter für flüssiges Fett: Ja

SAP -Code	00004295	**Nettogewicht / kg]**	11.00
Netzbreite [MM]	348	**Power Electric [KW]**	2.400
Nettentiefe [MM]	274	**Wird geladen**	230 V / 1N - 50 Hz
Nettohöhe [MM]	403	**Standardausrüstung für das Gerät**	4x Zange, 2x Rost

RM GASTRO, s.r.o.,
Třída Čs. armády 816,
391 81 Veselí nad Lužnicí 1, ID:49825062

Technisches Datenblatt

Technische Zeichnung

Toaster 4x Zangen 2x Backrost 230 V / 1N		
Modell	**SAP -Code**	00004295
TO 940 GH	**Eine Gruppe von Artikeln - Web**	Toaster

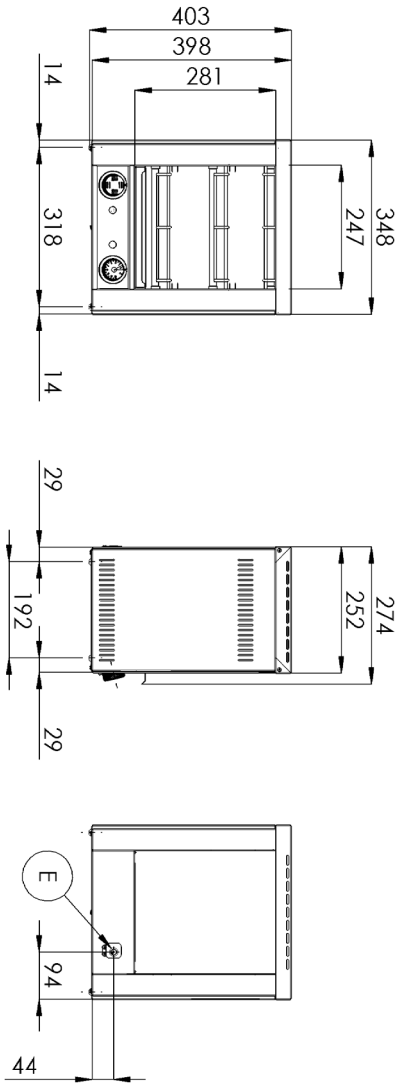

RM GASTRO, s.r.o.,
Třída Čs. armády 816,
391 81 Veselí nad Lužnicí 1, ID:49825062

Technisches Datenblatt

Produkt Vorteile

Toaster 4x Zangen 2x Backrost 230 V / 1N		
Modell	**SAP -Code**	00004295
TO 940 GH	**Eine Gruppe von Artikeln - Web**	Toaster

1

Nationärin

Nur Edelstahl, der für Lebensmittelkontakt verwendet wird

- Absolut Edelstahl und nichtmagnetisches Design widerstehen noch schwächere Säuren, die die Hygienestandards (HACCP) leichter zu füllen; Einfache Wartung und Reinigung

2

Wald- und Heizlicht

Optische Option, um den Status des Geräts zu überprüfen

- Sofort erkennt der Bediener in dem Zustand, in dem das Gerät ein/aus ist

3

Separate Kontrolle für einzelne Abschnitte

Möglichkeit einer Topse getrennt

- größere Variabilität der Nutzung

4

Breadterie

Die Semmelbrösel fallen von der Spitze

- Überlastet die fallenden Semmelbrösel nicht

5

Abnehmbare Rückwand

Möglichkeit, die Rückwand des Geräts zu öffnen

- Jede Füllung des Geräts durch den Bediener

6

Silizium

der unmittelbare Beginn der Hitze
intensive strahlende Hitze

- Das Gerät kann auch während des Betriebstages ausgeschaltet werden
- kräftig geröstetes Essen und ohne Erwärmen im Inneren
- Schnellere Lebensmittelzubereitung

7

Zange und Rost Teil der Standardausrüstung

Ich kann Essen auf einen Rost legen oder in die Zange einfügen

- Allgemein nutzbare Geräte
- Ich kann verschiedene Arten von Lebensmitteln mit Hilfe von Standardausrüstung zubereiten

RM GASTRO, s.r.o.,
Třída Čs. armády 816,
391 81 Veselí nad Lužnicí 1, ID:49825062

Technisches Datenblatt

technische Parameter

Toaster 4x Zangen 2x Backrost 230 V / 1N		
Modell	**SAP -Code**	00004295
TO 940 GH	**Eine Gruppe von Artikeln - Web**	Toaster

1. **SAP -Code:**
   00004295
2. **Netzbreite [MM]:**
   348
3. **Nettentiefe [MM]:**
   274
4. **Nettohöhe [MM]:**
   403
5. **Nettogewicht / kg]:**
   11.00
6. **Bruttobreite [MM]:**
   355
7. **Grobtiefe [MM]:**
   395
8. **Bruttohöhe [MM]:**
   440
9. **Bruttogewicht [kg]:**
   12.00
10. **Gerätetyp:**
    Elektrisches Gerät
11. **Konstruktionstyp des Geräts:**
    Tischgerät
12. **Material:**
    Edelstahl
13. **Power Electric [KW]:**
    2.400
14. **Wird geladen:**
    230 V / 1N - 50 Hz
15. **Standardausrüstung für das Gerät:**
    4x Zange, 2x Rost
16. **Schutz der Kontrollen:**
    IPX4
17. **Timer:**
    Ja
18. **Abnehmbare Rückwand des Geräts:**
    Ja
19. **Behälter für flüssiges Fett:**
    Ja
20. **Indikatoren:**
    Betrieb und Heizen
21. **Querschnitt der Leiter CU [mm^2]:**
    0,5

RM GASTRO, s.r.o.,
Třída Čs. armády 816,
391 81 Veselí nad Lužnicí 1, ID:49825062